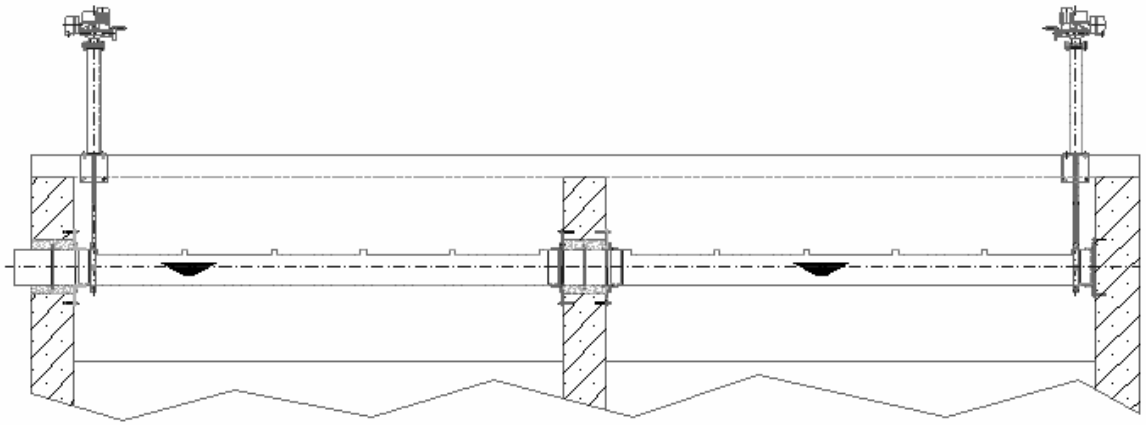

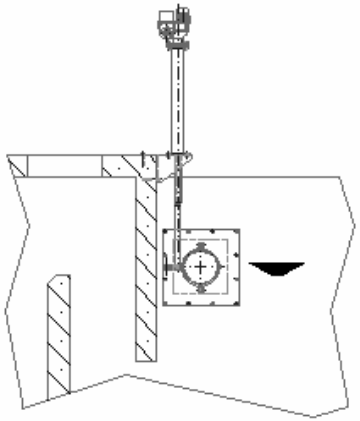

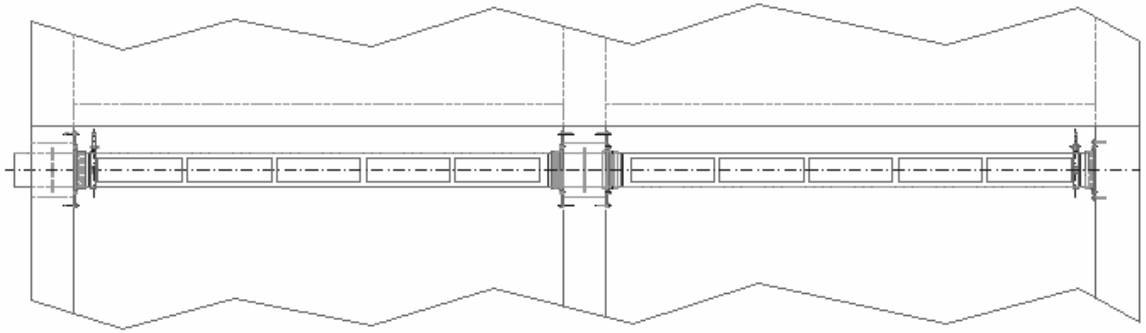

FE 350 B

FRIULIANACOSTRUZIONI

33070 Vigonovo di Fontanafredda
(Pordenone) Italia
Via Pedrada, 18 Z.I. La Crera
Tel. 0434/998605 — Fax 998037
E-Mail friulianacostruzioni@libero.it

SKANER PIPES

DO 1510

Rev. 01 02